"Tradición en el desarrollo de soluciones"
Desde 2000

Válvulas de Guillotina
Compuertas
Válvulas de Bloqueo Absoluto
Válvula de Derivación
Válvulas Especiales

VÁLVULA DE GUILLOTINA – VGU53 (Rev. 02/2021)

Calidad

- Empresa certificada ISO 9001
- CRCC Petrobras Certificación y Calificación de Empresa y Producto

Principales características

- Funclión: On/off
- Construcción: MSS-SP 81 y MSS-SP 135
- Tipo: Con bridas
- Tamaño: 3" (80mm) a 24" (600mm)
- Flujo: Bidireccional
- 100% Estanco
- Asientos Intercambiables
- Sistema Autolubricante
- Pantalla de Protección (NR12)
- Alto rendimiento con pasaje completo y revestido

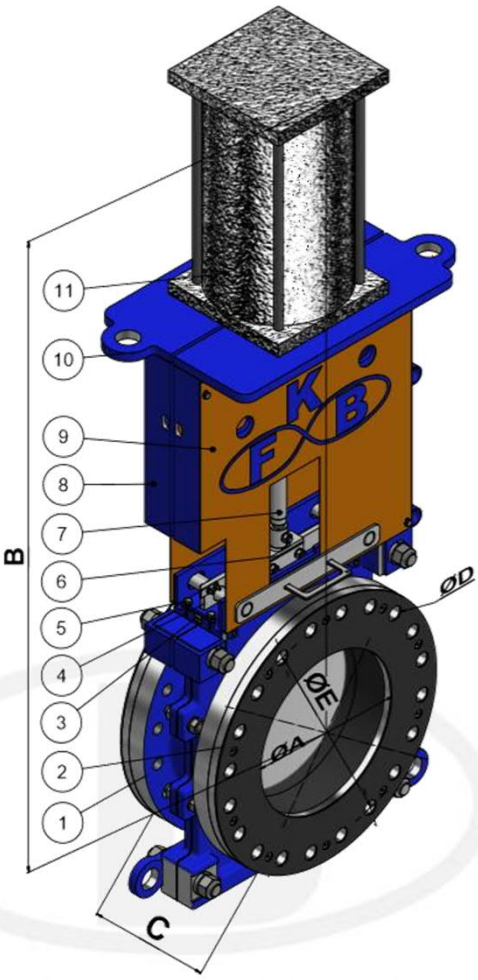

Aplicación General

- Procesos abrasivos / líquidos, pulpa mineral, sólidos en general y similares;

Presión máxima (temperatura entre 0ºC a 35ºC)

DN	In.	3"	4"	6"	8"	10"	12"	14"	16"	18"	20"	24"
	mm	80	100	150	200	250	300	350	400	450	500	600
CWP (bar)		20,6	20,6	20,6	20,6	20,6	20,6	20,6	20,6	20,6	20,6	20,6

Temperatura Máxima

EPDM (°C)	VITON (°C)	CAUCHO NATURAL (°C)
110	200	72

Inspección y pruebas internas (fábrica FKB)

- **Hidrostático:** ISO 5208 GR 3
- **Performance:** Estándar FKB (un ciclo completo)
- **Pintura:** Estándar FKB y NBR 14847
- **Visual:** Estándar FKB y NBR 15185 / MSS-SP-25
- **Dimensiones:** conforme MSS-SP 81, MSS-SP 135 y Estándar FKB

Brida / Conexión

- ANSI B16.5 – 150 y 300lbs
- DIN PN10 / PN20 / PN25
- Otros a petición

Tipos de accionamientos

- Volante manual
- Reductor de engranajes
- Actuador neumático
- Actuador hidraulico
- Actuador eléctrico

Accesorios Opcionales

- Válvula de solenoide
- Límite de cambio
- Kit Lubrifil
- Tapa de limpieza
- Sello de tapa de limpieza
- Otros

Tabla de Materiales

Pos.	Descripción	Material
1	Cuerpo Bipartito	ASTM A536
2	Mangueras Intercambiables	Caucho Natural / EPDM / Viton / Clorobutyl
3	Sellado Superior	Fibra Sintética con PTFE
4	Cuchillo	17-4PH Tratado Térmicamente
5	Tornillos del Preme	Acero Carbono
6	Cuchillo / Cursor	Acero / Latón
7	Vástago	AISI 410
8	Soporte / Coluna	ASTM A36
9	Protección Externa del Vástago	Hoja de Acero Carbono
10	Mesa	ASTM A36
11	Accionamiento	Manual o Automático

Otras opciones bajo pedido

Tabla de Dimensiones

				DIN PN 25		ANSI B16.5 300 lbs	
A		B (*)	C	ØD	ØE	ØD	ØE
Pol.	mm	mm	mm	Nº - M-1	mm	Nº - M-1	Pol.
3"	80	616	175	08 – M16	160	08 - ¾" UNC	6.⅜"
4"	100	686	175	08 - M20	190	08 - ¾" UNC	7. ⅞"
6"	150	839	178	08 - M24	250	12 - ¾" UNC	10. ⅝"
8"	200	972	184	12 - M24	310	12 - ⅞" UNC	13"
10"	250	1.101	225	12 - M27	370	16 - 1" UNC	15. ¼"
12"	300	1.228	257	16 - M27	430	16 - 1. ½" UNC	17. ¾"
14"	350	1.449	257	16 – M30	490	20 - 1. ½" UNC	20. ¼"
16"	400	1.620	279	16 - M33	550	20 - 1.¼" UNC	22.½"
18"	450	1.809	311	20 – M33	600	24 - 1.¼" UNC	24. ¾"
20"	500	1.958	359	20 – M33	660	24 - 1.¼" UNC	27"
24"	600	2.505	371	20 – M36	770	24 - 1. ⅝" UNC	32"

Notas:
1. (*) Medida "B" en consulta para otros tipos de accionamientos;
2. Medidas sujetas a cambios sin previo aviso.

Lee Más: vendas@fkbvalvulas.com.br
FKB INDÚSTRIA DE EQUIPAMENTOS LTDA.
Estrada do Akama, 1300 – Lambari | Guararema – SP | CEP 08900-000
Tel: +55 11 4693-2042 | www.fkbvalvulas.com.br